春季彦根卓球選手権大会（個人の部）
平成２０年４月２７日（日）
彦根市民体育センター

少年女子（1）

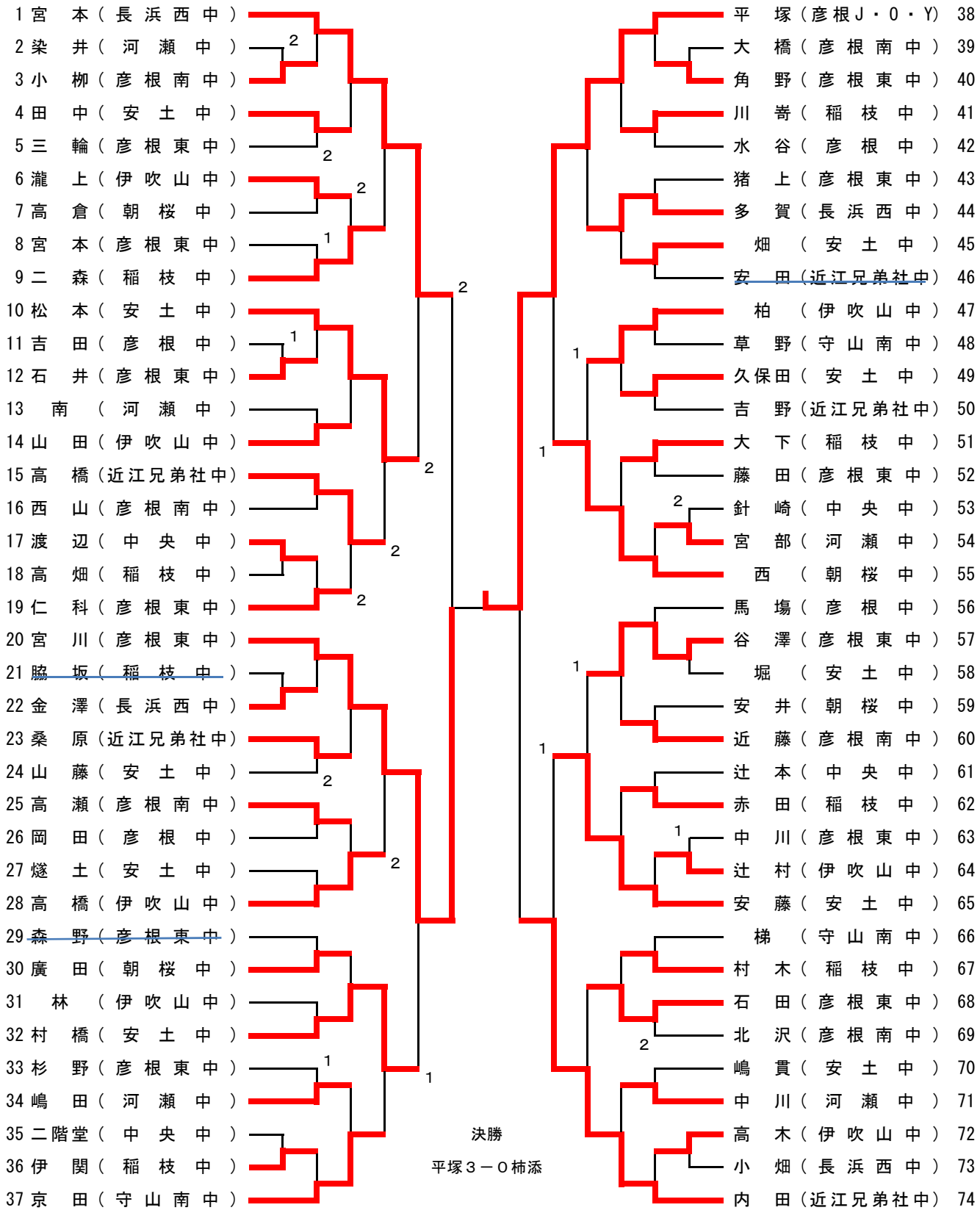

春季彦根卓球選手権大会（個人の部）
平成２０年４月２７日（日）
彦根市民体育センター
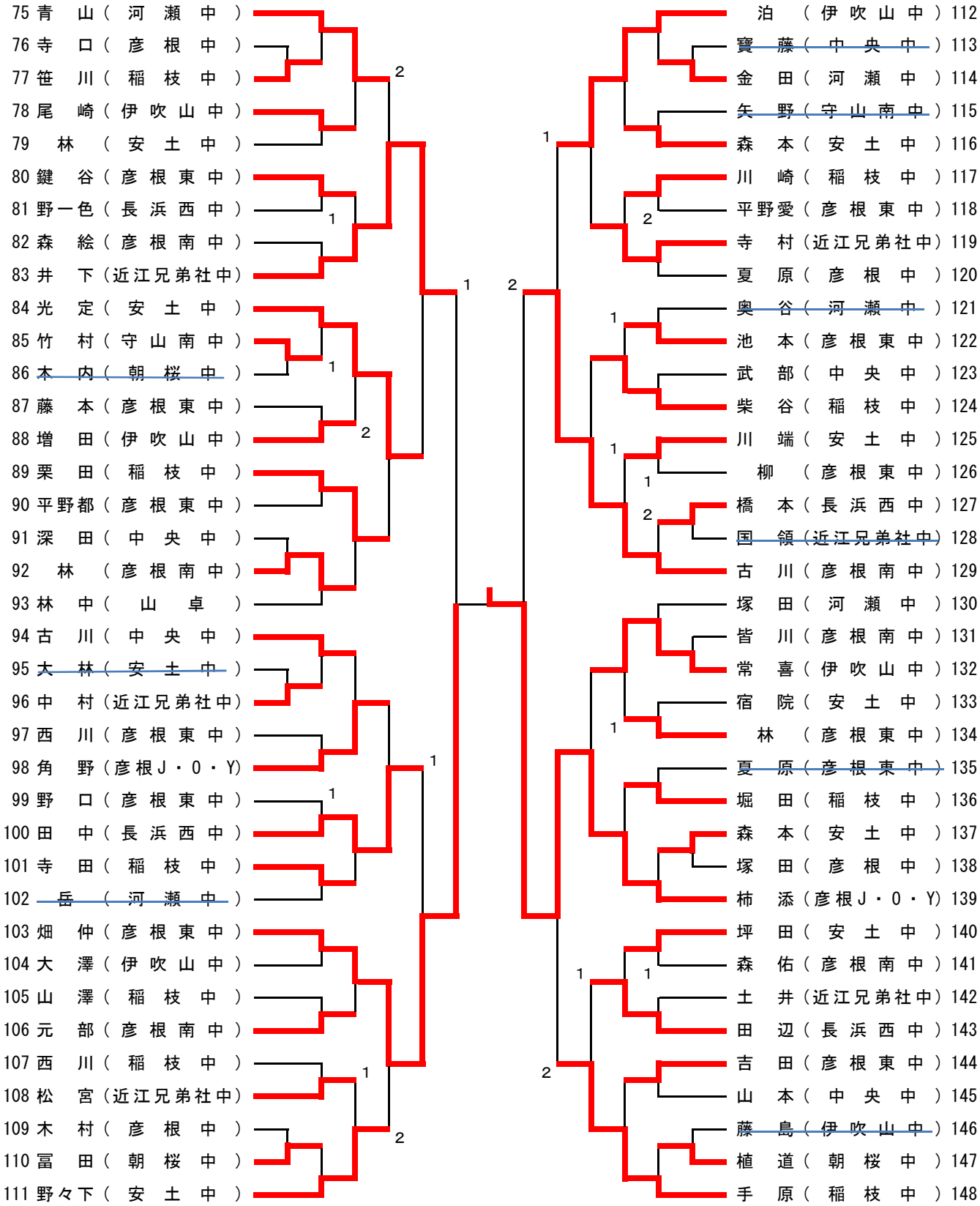
少年女子 (2)