春季彦根卓球選手権大会（個人の部）
平成１９年４月１５日（日）
彦根市民体育センター
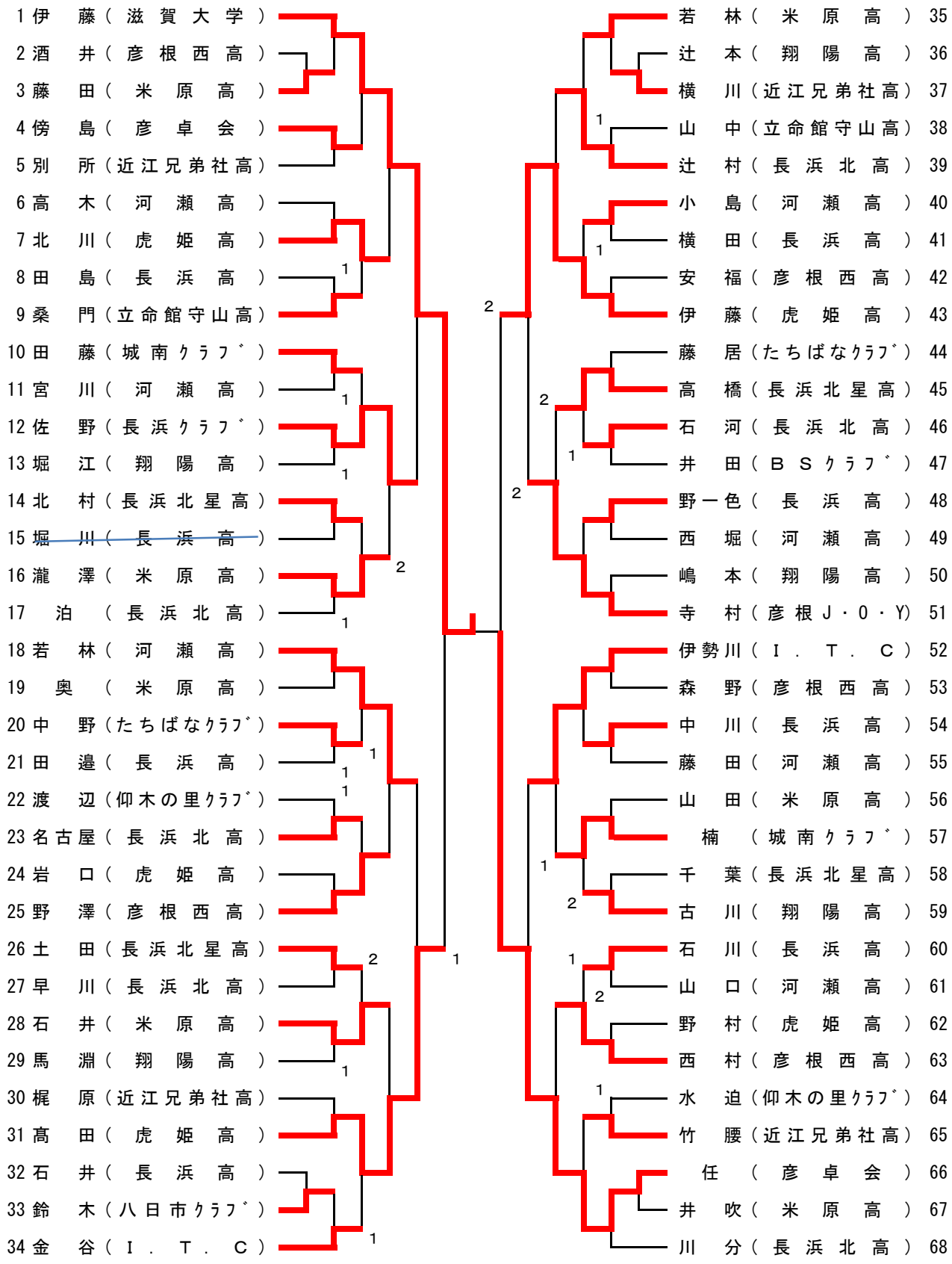
一般女子